VISTA LATERAL DIREITA

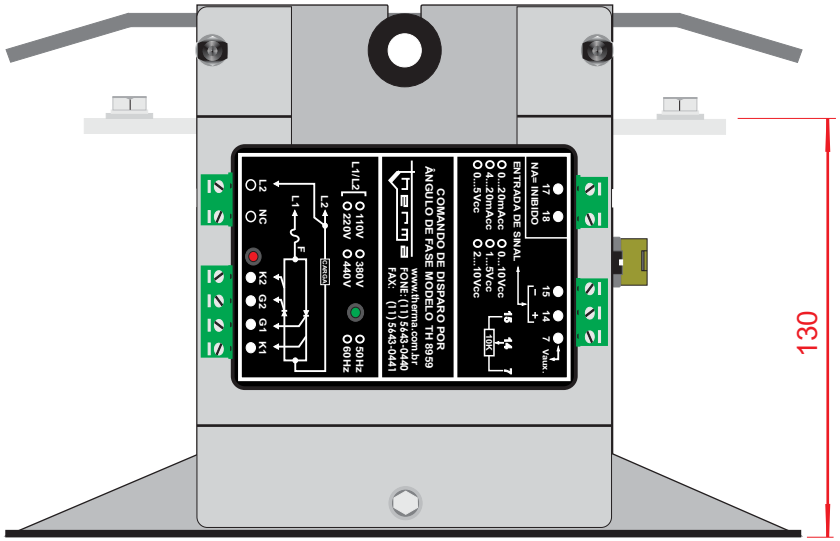

VISTA INFERIOR

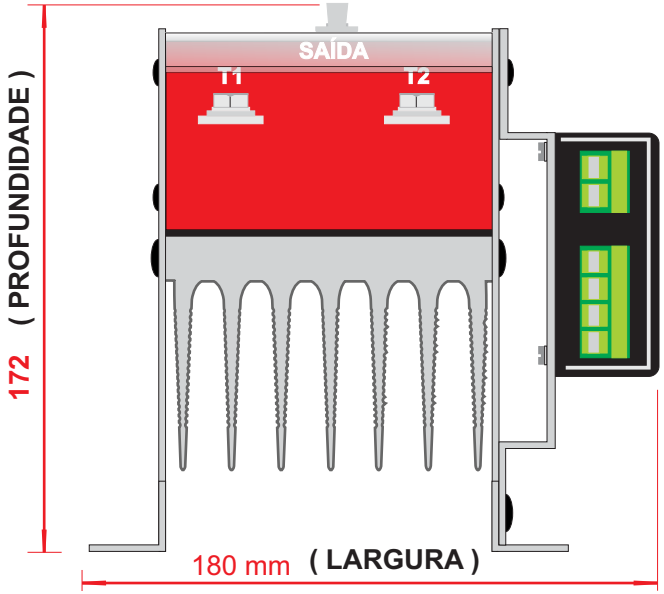

COTAS PARA FIXAÇÃO DO CONVERSOR

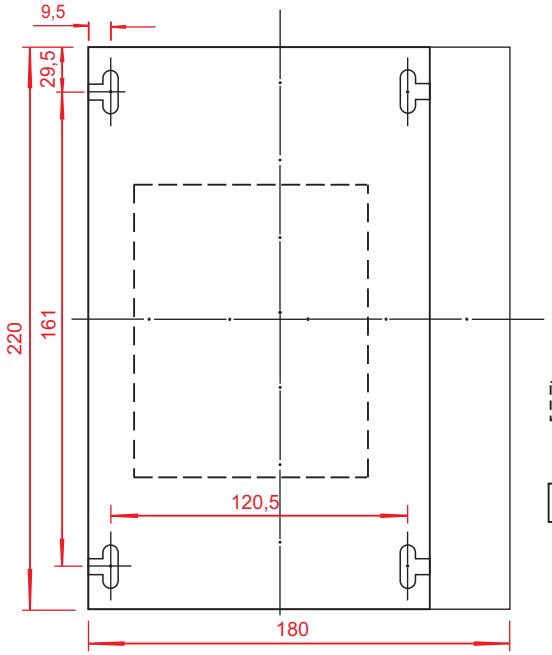

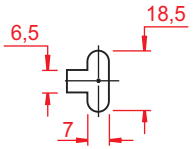

Área do dissipador

Área do conversor

VISTA FRONTAL

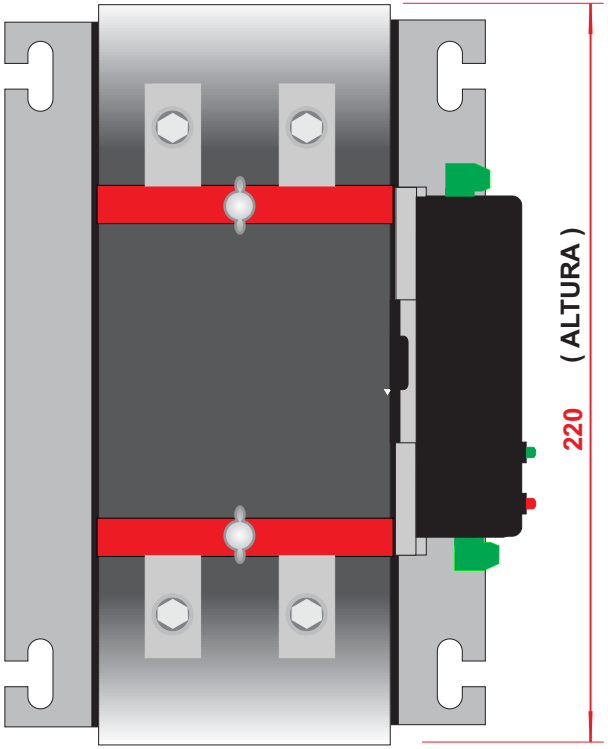

Fone: (11) 5643-0440
Fax: (11) 5643-0441
www.therma.com.br

CONVERSOR DE POTÊNCIA TIRISTHERM
SISTEMA TREM DE PULSO. CARGA RESISTIVA.
CIRCUITO MONOFÁSICO (10 À 40 AMPERES).
COMANDO DE DISPARO TH 8959.
VENTILAÇÃO NATURAL.

08/2017	DESENHO MECÂNICO	DM C330 01